# PROFIL DE MARCHE BL

**12 / 24 V DC | max. 1 W/m | remplacement Tubelight | profil en applique**



Le BL est un profil LED compact pour nez de marche avec une ligne lumineuse claire au bord de la marche. Il convient particulièrement au remplacement d'anciens systèmes Tubelight ou cordons lumineux. La solution est discrète, simple à planifier techniquement et intéressante pour les cinémas, home cinémas, petites salles et rénovations avec peu d'espace au nez de marche.



| 12 / 24 V | max. 1 W/m | TUBE | FIN | APPLIQUE | INTÉRIEUR |
|---|---|---|---|---|---|
| DC | puissance | remplacement | ligne lumineuse | profil | usage |

## 1 Construction du produit

| | |
|---|---|
| Produit | **Profil LED BL pour nez de marche** |
| Type de profil | **Profil en applique** |
| Construction | **Profil compact avec fine ligne LED** |
| Principe de montage | **Directement au nez de marche** |
| Exécution | **Fixation et câblage selon le projet** |

## 2 Données techniques du produit

| | |
|---|---|
| Tension | **12 / 24 V DC** |
| Émission lumineuse | **Nez de marche** |
| Puissance | **max. 1 W/m** |
| Montage | **Pour rénovation et équipement ultérieur** |
| Applications | **Cinéma, home cinéma, petite salle, rénovation** |
| Effet lumineux | **Fine ligne LED** |
| Intérieur | **Oui** |

## 3 Construction & dimensions

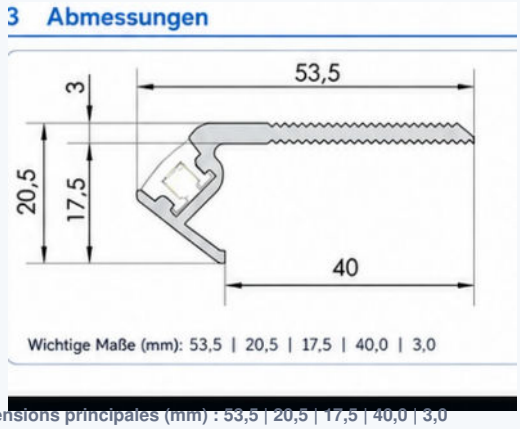


Dimensions principales (mm) : 53,5 | 20,5 | 17,5 | 40,0 | 3,0

## 4 Avantages du produit

- Ligne lumineuse claire et discrète au nez de marche
- Particulièrement adapté au remplacement d'anciens Tubelight ou cordons lumineux
- Construction compacte pour espace disponible limité
- Convient à la rénovation et à l'équipement ultérieur
- Esthétique discrète avec planification technique claire
- Idéal pour cinémas, home cinémas et petites salles

### Plus d'informations

bissinger-lights.de/fr/

**Produit : BL**

Données techniques destinées à la planification. La validation dimensionnelle et du plan selon le projet est déterminante.

**Bissinger Lights | Heinrich Lanz Str. 3a | 69207 Sandhausen, Germany**
Tel: +49 7261 659 012 0 | info@bissinger-lights.de | bissinger-lights.de

# PROFIL DE MARCHE BL

**12 / 24 V DC | max. 1 W/m | remplacement Tubelight | profil en applique**



## 1 Description du produit

Le profil LED de marche BL est une variante fine pour une ligne lumineuse claire et discrète au nez de marche. Il est particulièrement adapté aux rénovations et aux projets où d'anciens systèmes Tubelight ou cordons lumineux doivent être remplacés par une solution LED moderne. Sa construction compacte permet également une utilisation lorsque l'espace au nez de marche est limité.



## 2 Quand choisir le BL ?

**1 Rénovation**

Pour moderniser techniquement et visuellement d'anciens systèmes Tubelight ou cordons lumineux.

**2 Aspect fin**

Pour une ligne lumineuse claire et discrète sans profil dominant dans la salle.

**3 Espace limité**

Pour les nez de marche offrant peu de place disponible.

## 3 Applications typiques

- Cinéma
- Home cinéma
- Petite salle événementielle
- Rénovation de bâtiment existant
- Marches avec espace disponible limité

## 4 Montage & application

- Positionnement directement au nez de marche
- Fixation selon projet et situation de pose
- Convient à la rénovation et à l'équipement ultérieur
- Prévu pour les locaux intérieurs
- Variation possible avec une conception adaptée
- Pas d'indicateur de rangée intégré

## 5 Différence avec les autres profils

| | |
|---|---|
| BL | **Éclairage fin du nez de marche; idéal en remplacement Tubelight** |
| SL1 | **Éclairage linéaire classique du nez de marche** |
| SL2 | **Lumière de bord plus éclairage supplémentaire de la surface de marche** |

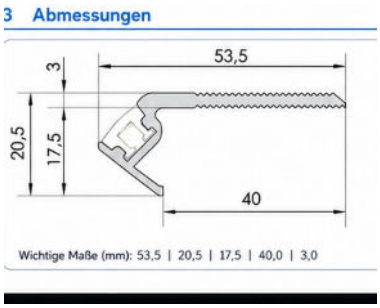


**i Informations importantes**

- Exécution technique selon projet.
- Dimensions conformément au dessin technique.
- Couleur de lumière et câblage selon projet.
- Sous réserve de modifications techniques.

Données techniques destinées à la planification. Dimensions et exécution à valider selon le projet.

**Bissinger Lights | Heinrich Lanz Str. 3a | 69207 Sandhausen, Germany**
Tel: +49 7261 659 012 0 | info@bissinger-lights.de | bissinger-lights.de