PROFIL DE MARCHE SLR

24 V DC | max. 2 W/m | 2 zones lumineuses | profil encastré

Le profil de marche SLR est un profil LED robuste de nez de marche pour une intégration affleurante dans la marche. L'insert en caoutchouc antidérapant intégré le rend particulièrement adapté aux constructions neuves, aux rénovations haut de gamme et aux zones fortement fréquentées.



24 V	max. 2 W/m	2 zones	ENCASTRÉ	CAOUTCHOUC	LED
DC standard	total	bord + marche	affleurant	antidérapant	standard

1 Avantages du produit

- Intégration affleurante dans la marche et le complexe de sol
- Surface robuste avec insert en caoutchouc antidérapant
- Adapté aux fortes sollicitations et aux espaces publics
- Solution technique propre pour le neuf et la rénovation
- Marque le nez de marche et améliore la perception de la surface de marche

2 Données techniques principales

Type de profil	**Profil encastré / profil de nez de marche**
Tension	**24 V DC standard ; 12 V possible selon projet**
Effet lumineux	**Marquage du nez + effet discret sur la surface de marche**
Zones lumineuses	**2**
Puissance	**max. 1 W/m par zone ; max. 2 W/m au total**
Particularité	**Insert en caoutchouc antidérapant intégré**
Applications	**Cinéma, théâtre, auditorium, amphithéâtre, tribune, salle polyvalente**
Finition	**Couleurs de lumière et de caches selon projet**
Intérieur	**Oui**

3 Dimensions

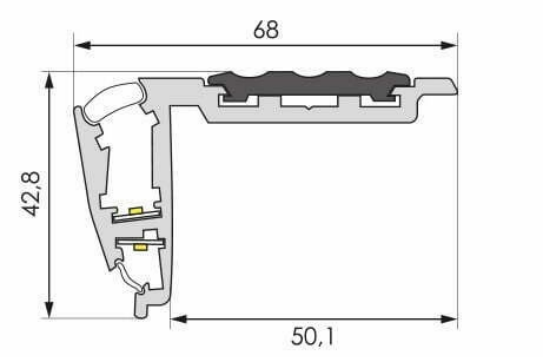

Dimensions principales (mm) : 68,0 | 42,8 | 50,1

4 Applications typiques

- Théâtres et opéras
- Cinémas et multiplexes
- Auditoriums et amphithéâtres
- Tribunes fortement fréquentées
- Salles polyvalentes

Plus d'informations

bissinger-lights.de/fr/profils-led-marches/

Produit : SLR

Données techniques destinées à la planification. Exécution, longueurs et points de raccordement à valider selon le projet. Version 07/2026.

Bissinger Lights | Heinrich Lanz Str. 3a | 69207 Sandhausen, Germany
Tel: +49 7261 659 012 0 | info@bissinger-lights.de | bissinger-lights.de

PROFIL DE MARCHE SLR

24 V DC | max. 2 W/m | 2 zones lumineuses | profil encastré

1 Description du produit

Le SLR est un profil encastré robuste pour l'éclairage professionnel des marches. Il est intégré affleurant dans la marche et forme une transition propre avec le revêtement de sol. L'insert en caoutchouc antidérapant assure une surface résistante dans la zone de passage au niveau du nez de marche.



2 Intégration affleurante et surface robuste

L **Nez de marche affleurant**

Le profil est intégré dans la marche et forme une unité propre et résistante avec le revêtement de sol.

L **Insert antidérapant**

L'insert en caoutchouc améliore la résistance mécanique dans la zone de passage et la perception du nez de marche.

3 Quand choisir le SLR ?

- Lorsqu'une intégration affleurante dans la marche est souhaitée
- Lorsqu'un nouveau revêtement ou un fraisage est possible
- Lorsque des escaliers très fréquentés demandent une solution robuste
- Lorsqu'une rénovation haut de gamme ou un projet neuf est prévu
- Lorsqu'un insert en caoutchouc résistant est souhaité dans la zone de passage

4 Applications typiques

- Théâtres et opéras
- Cinémas et multiplexes
- Auditoriums et amphithéâtres
- Tribunes fortement fréquentées
- Salles polyvalentes

5 Montage & application

- Profil encastré pour le neuf et la rénovation professionnelle
- Vérifier fraisage et complexe de sol selon projet
- Découper proprement le revêtement dans la zone du profil
- Prévu pour l'intérieur
- Combinable avec un indicateur de rangée

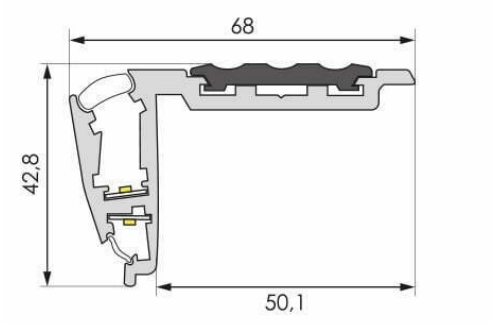

Dimensions principales (mm) : 68,0 | 42,8 | 50,1

6 Différence par rapport aux SL1 / SL2

SL1 / SL2	**Profils en applique pour équipement ultérieur et montage visible**
SLR	**Profil encastré affleurant avec insert en caoutchouc pour neuf et rénovation**

Le SLR est souvent le profil approprié lorsqu'un nez de marche robuste, affleurant et visuellement intégré est recherché.

i **Informations importantes**

- Exécution technique selon projet.
- Vérifier fraisage et complexe de sol avant fabrication.
- Dimensions conformément au dessin technique.
- Commande, alimentation, variation et secours sont dimensionnés séparément selon le projet.

Cette fiche décrit le profil fini. Commande, alimentation, variation et secours sont dimensionnés séparément selon le projet.

Bissinger Lights | Heinrich Lanz Str. 3a | 69207 Sandhausen, Germany
Tel: +49 7261 659 012 0 | info@bissinger-lights.de | bissinger-lights.de